E1 - Bloco Vista Superior (1 : 100)

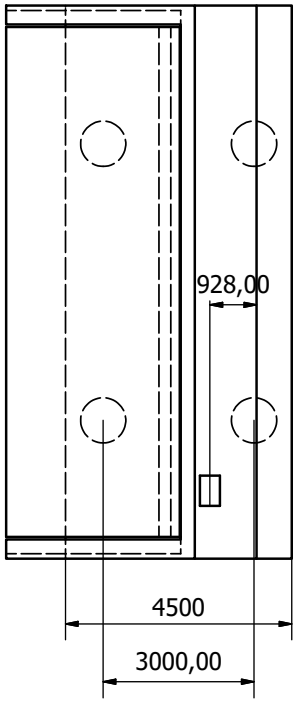

C (1 : 50)

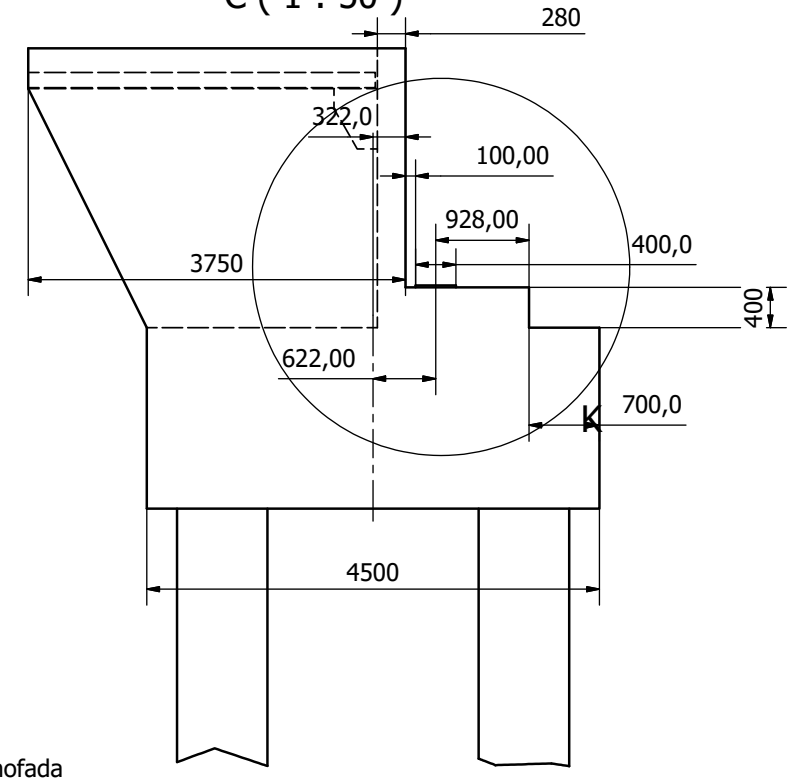

K (1 : 25)

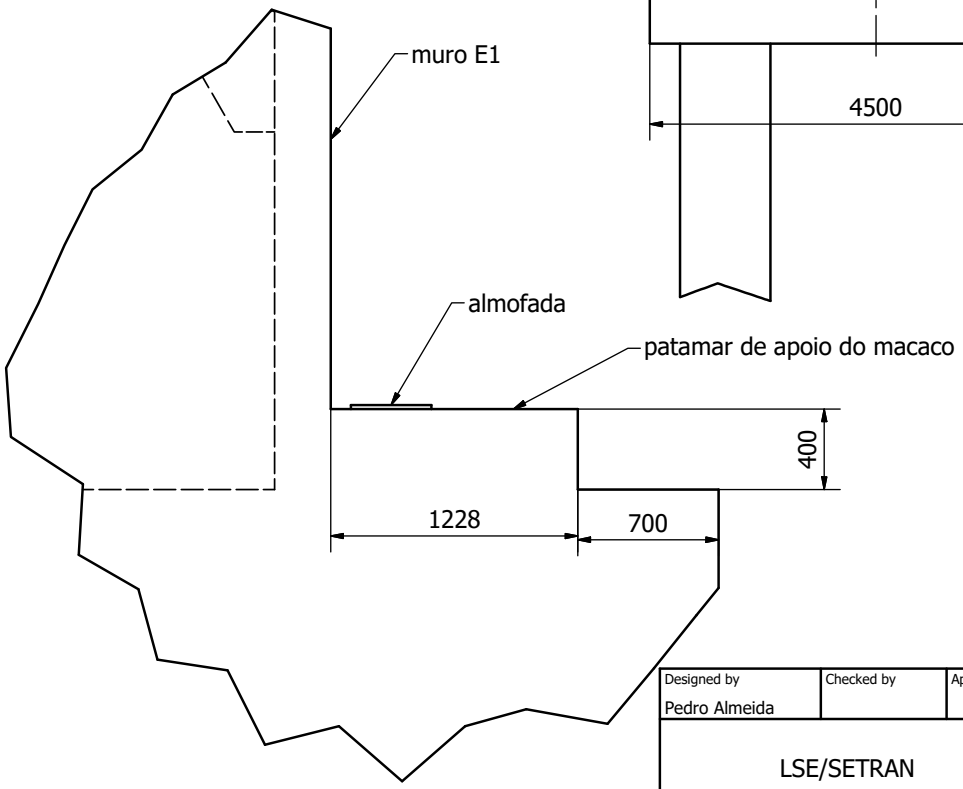

Designed by	Checked by	Approved by	Date		Date	
Pedro Almeida					15/03/2022	

LSE/SETRAN	E1 - detalhe do degrau de suporte vigas		
	Reforço Estrutura Original	Edition	Sheet 2 / 20

ASSINADO ELETRONICAMENTE PELO USUÁRIO: André Soares Dantas Faria (Lei 11.419/2006)
EM 31/03/2023 12:20 (Hora Local) - Aut. Assinatura: 218453 603F3DB.5F88B7AC5F78CC41.F9098CC3E7BDC45C.063E3C9D66CD23AB

Identificador de autenticação: 4618C3D.6E32.AED.3146522CE7B5EE4355
Confira a autenticidade deste documento em https://www.sistemas.pa.gov.br/validacao-protocolo
Nº do Protocolo: 2023/377629 Anexo/Sequencial: 20