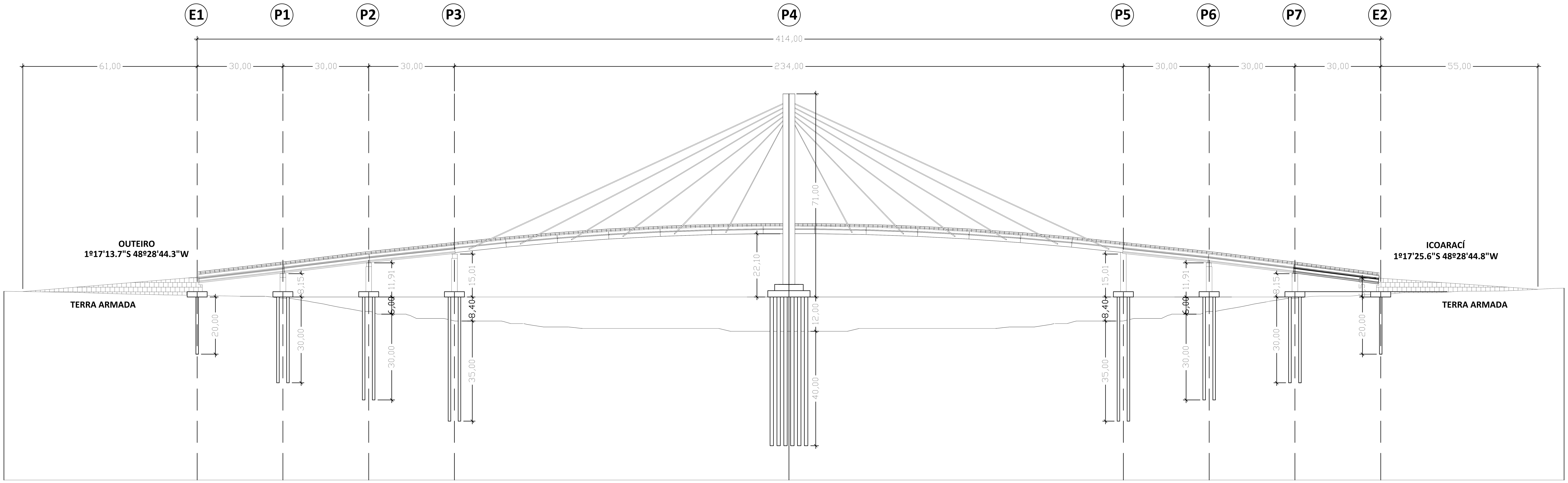

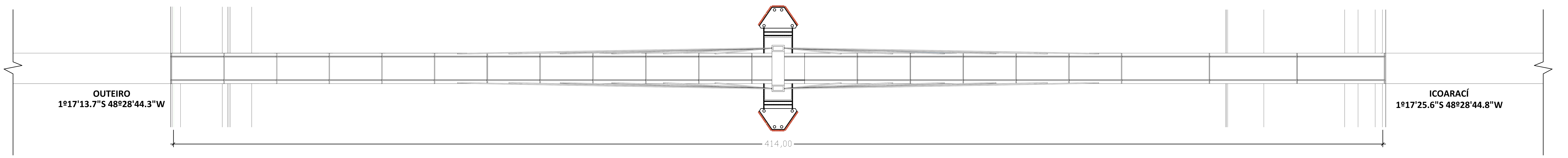

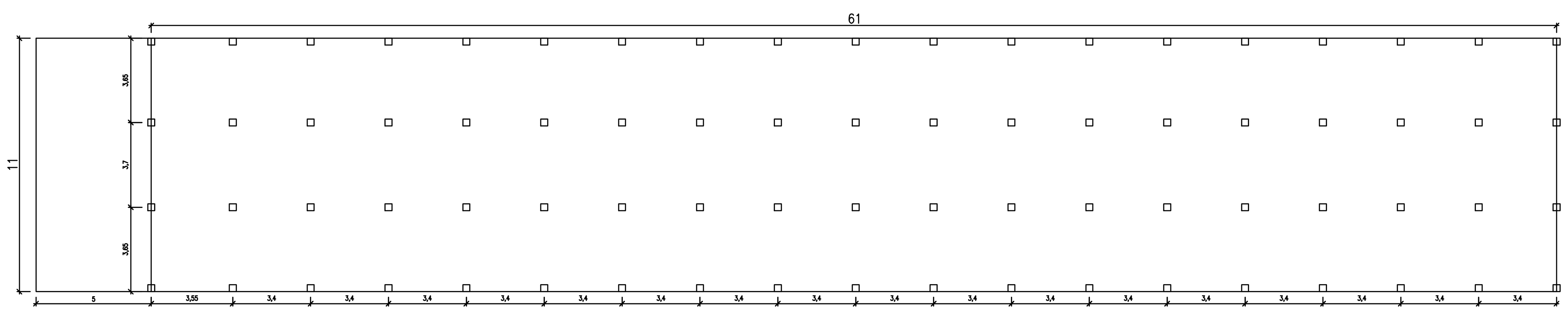

LADO OUTEIRO
DET.02 - TERRA ARMADA
ESTACAS DE 30X30CM (72 unidades)
CAPITEL 70X70X40CM
S/ ESCALA

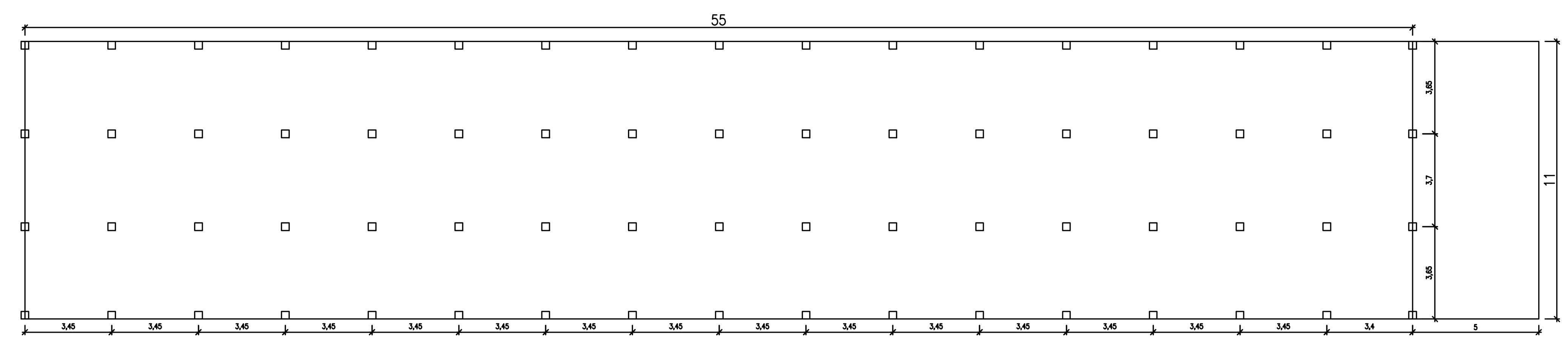

LADO ICOARACÍ
DET.03 - TERRA ARMADA
ESTACAS DE 30X30CM (64 unidades)
CAPITEL 70X70X40CM
S/ ESCALA

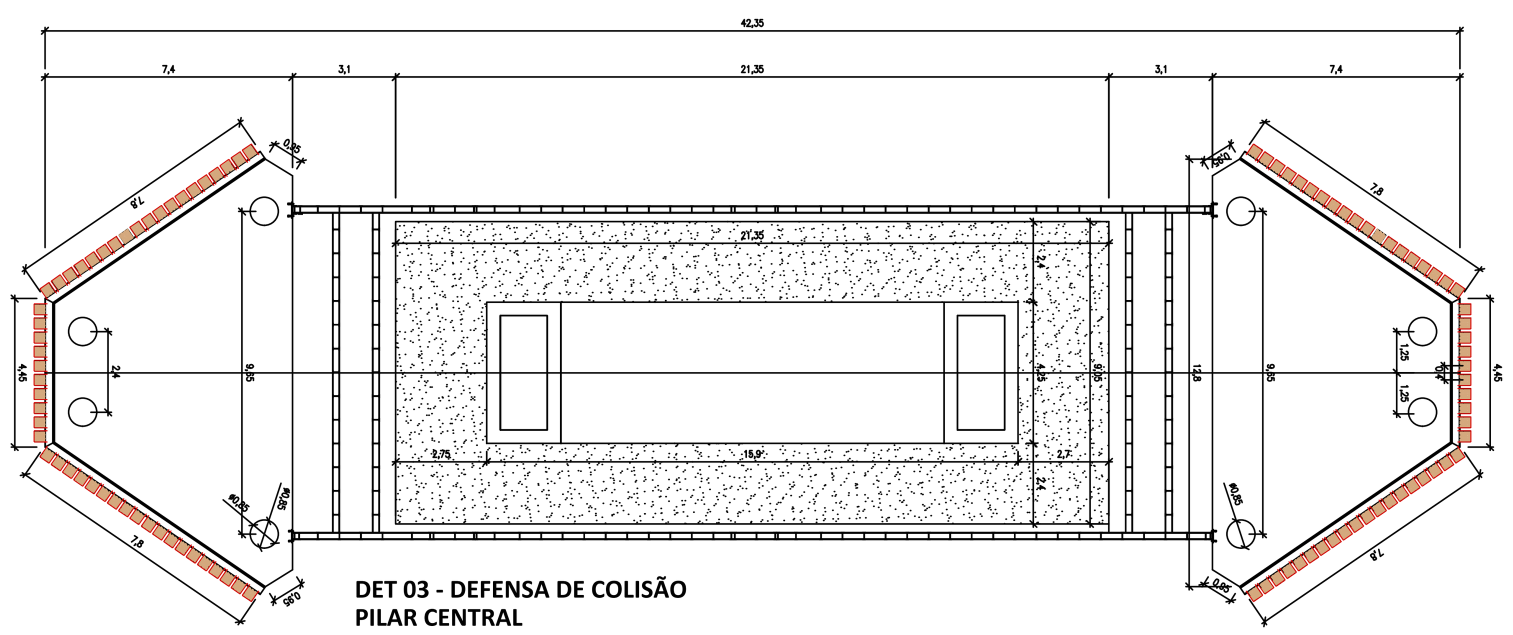

DET 03 - DEFENSA DE COLISÃO
PILAR CENTRAL
S/ ESCALA

GOVERNO DO ESTADO DO PARÁ
SECRETARIA DE ESTADO DE TRANSPORTES
DIRETORIA TÉCNICA DE TRANSPORTES

CONSTRUÇÃO DE PONTE ESTAIADA - COMPRIMENTO 414,00m

SETRAN

DIMENSÕES (414,00 x 10,40m) x 22,00m	LOCAL **2ª PONTE SOBRE O FURO DO RIO MAGUARI LIGANDO RUA DOIS DE DEZEMBRO (ICOARACÍ) À AV. BL DEZ (OUTEIRO) MUNICÍPIO DE OUTEIRO**	CONTEÚDO **PLANTAS ESQUEMÁTICAS: VISTA LATERAL - NOTAÇÃO ESTRUTRAL PLANTA BAIXA DETALHE 02 - TERRA ARMADA DETALHE 03 - DEFENSAS DE COLISÃO**	ESCALA INDICADAS
DATA OUTUBRO/ 2022			PRANCHA
VERSÃO V-01	TÉCNICO RESPONSÁVEL		**SIT. ATUAL 01/03**
OPER. CAD LEONARDO MOURA			

ASSINADO ELETRONICAMENTE PELO USUÁRIO: Ambire Soares Dantas Faria (Lei 11.419/2006)
EM 11/08/2023 17:18 (Hora Local) - Aut. Assinatura: 2AA315AE2CBCADA3.E53312E554D36343.DD50B93CC69FC5A6.3CFDACFD53499F66

Identificador de autenticação: 96E4695.47FA.A42.C43F2C66A903B9B826
Confira a autenticidade deste documento em https://www.sistemas.pa.gov.br/validacao-protocolo
Nº do Protocolo: 2023/917822 Anexo/Sequencial: 9